LIH14041919

LIH UV Master Junior 250W skylight EVG symmetrisch engstrahlend

Nennleistung	250W
Schutzgrad	IP66
Schutzart	I
UV-Lampe	LIH 250W UVA/UV B code14041970
UV transparentes Glas	Code 14041971
Netzspannung	230V (Standard)
Gewicht	12,4 kg

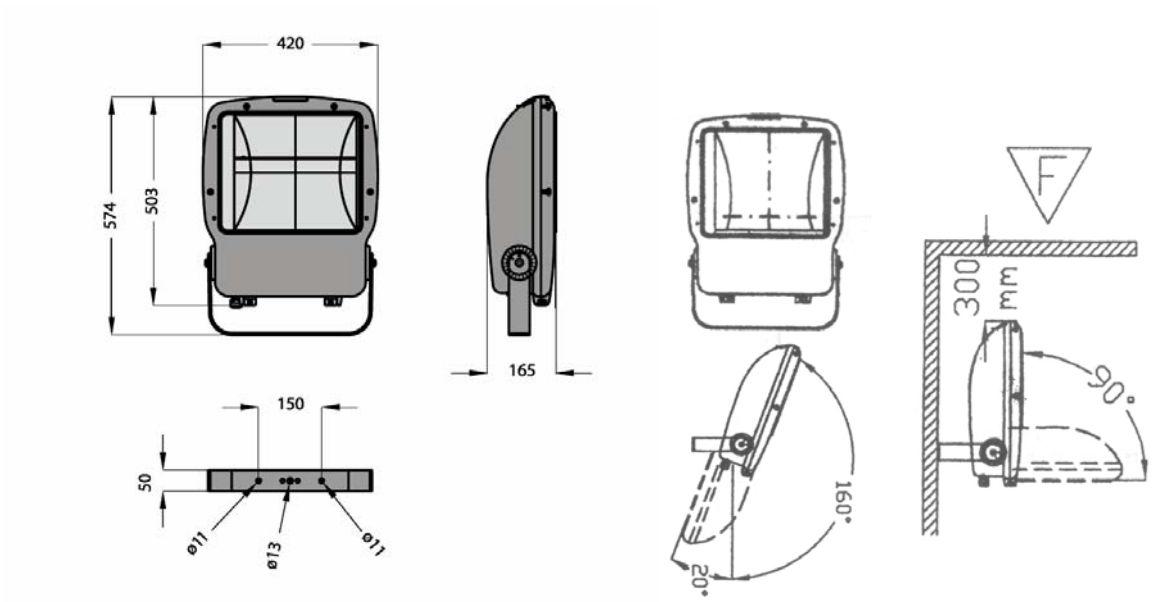

Abb.1 Abmessungen und zulässige Positionierung

- **Vorsicht bei Bestrahlung von Mensch oder Tier**

- Dieses Gerät UV Master Junior 250 skylight simuliert die Sonne nicht nur im UVA und UVB Bereich, sondern strahlt ein Licht bei 10000K mit hoher Farbwiedergabe im sichtbaren Bereich ab. Zusätzliches Licht zum Beispiel durch Fenster, Oberlichter oder Leuchten geben die Möglichkeit der Regulierung der UV-Dosis über die Zeit durch vorzeitiges Abschalten des UV Master Juniors ohne den künstlichen Tag der Tiere zu verkürzen. Wird der UV Master Junior ohne zusätzliche Lichtquellen eingesetzt, so darf die tägliche UV-Dosis für die Tiere nicht überschritten werden.
- Personen können gefährliche Verbrennungen (Sonnenbrand) in Abhängigkeit vom Hauttyp durch die UV-Strahlen erhalten. Die Haut ist durch entsprechende Kleidung und Sonnencreme zu schützen. Eine Brille mit speziellen Gläsern ist zu tragen. Für medizinische und ästhetische Zwecke zur Heilung bzw. Bräunung von Menschen hat der UV-JUNIOR keine Zulassung als Medizinprodukt.
- Bei der UV-B Bestrahlung von Tieren bestimmt der Tierarzt oder Biologe Zeit t und die UV-B Bestrahlungsstärke $E_{UV\text{-}B}$.
- Bereiche, auf denen Besucher verkehren, dürfen prinzipiell nicht bestrahlt werden.
- Als Schutzmaßnahmen vor Verbrennungen z.B. bei Tierpflegern wird ein Abschaltmechanismus an der Tür vom Gehege empfohlen.

- Die Exposition ($H_{UV-B} = E_{UV-B} \times t$) bestimmt die Wirkung der Strahlung.
- Die Installation eines zusätzlichen Infrarotstrahlungsgerätes kann bei bestimmten Tieren von Vorteil sein.
- Es wird empfohlen, bei Bestrahlung von Tieren mit einer sehr kleinen Dosis zu beginnen. Optimal ist die Bestrahlung von oben auf das Tier wie auch die Sonne es bestrahlen würde. Dadurch wird der natürliche Schutz der Augen wie in der Natur genutzt.
- Abstand zwischen Projektor und beleuchteter Oberfläche darf nicht weniger als 0,8 Meter sein. Die Bestrahlungsstärke ist sehr stark abhängig vom Abstand des UV Masters Junior zum Tier. Da Tiere sich bewegen, ändert sich auch die Bestrahlungsstärke entsprechend der Bewegung des zu bestrahlenden Tieres.

• Installationsanleitung:

- In Abhängigkeit von der Verwendung des UV-JUNIORs ist ein angemessener Abstand zur Umgebung auszuwählen, der die UV-Empfindlichkeit und auch die Temperaturempfindlichkeit der Tiere berücksichtigt.
- Der UV-JUNIOR ist so zu befestigen, dass er von Tieren, die damit bestrahlt werden sollen, nicht beschädigt werden kann.
- Die Installation des Scheinwerfers muss den technischen Anforderungen der UV-Lampe entsprechen.
- Die Leuchte kann auf brennbaren Oberflächen montiert werden.
- Die Befestigung des Strahlers UV-JUNIOR empfiehlt sich mit zwei Bolzen M10 Federring und Mutter.
- Vor dem Öffnen des Scheinwerfers ist die Spannung abzuschalten.
- Eine gebrochene Frontscheibe ist sofort auszutauschen gegen ein Originalglas von LIH (Code 14041971).
- Die Sicherheit des UV-JUNIORs ist nur dann gewährleistet, wenn alle Punkte der Bedienungsanleitung beachtet werden.
- Nach Beendigung der Installation sollte diese Bedienungsanleitung aufbewahrt werden.

• Einbau und Austausch der UV-Lampe

- Das Gerät ausschalten und gegen Wiedereinschalten sichern
- Der Einbau und der Austausch der UV-Lampe erfolgt durch das Lösen des Deckels.
- Die vorhandende Lampe ist durch Ziehen herauszunehmen.
- Die UV-Lampe wird in der Fc2 Fassung fixiert.
- Es muss darauf geachtet werden, dass die Kontakte der UV-Lampe fest halten.
- Eine Fassung im UV Junior 250 ist fest. Die zweite Fassung muss beweglich bleiben, da sonst die heiße Lampe durch thermische Spannungen zerbricht.
- Das Spezialglas sollte nur dann ausgetauscht werden, wenn es defekt ist. Beim Schließen des Deckels, ist darauf zu achten, dass die Rahmendichtung ordnungsgemäß in die dafür vorgesehenen Rillen eingelegt ist.
- Danach sind die 2 Schrauben des Deckels wieder fest anzuziehen.

• Möglichkeiten zur Beeinflussung der UV-B Bestrahlungsstärke:

- Abstandsänderung: Die UV-B Bestrahlungsstärke ist sehr abhängig vom Abstand zum Tier.
- Reflektortausch : Durch Austausch von verschiedenen Reflektoren aus unserem Sortiment kann der Lichtkegel in der Bestrahlungsstärke und dem Bestrahlungsradius verändert werden.

• Elektrischer Anschluss

- Verbindung mit Stromzufuhr Kabel dreipolig einschließlich Erdung:
  L = Linie Kabel Braun
  N = Neutral Kabel blau
  Erdung Kabel gelb-grün

- Das Zuführungskabel durch die Kabeldurchführung auf die erforderliche Länge in das Gehäuse einführen und innen mit dem Klemmbock (Zugentlastung) mittels zwei Schrauben fixieren. Kabel-Adern mittels Kabelklemmen elektrisch anschließen. Ring an der Kabeldurchführung festschrauben. Die Abisolierung der Kabelenden erfolgt gemäß Bild 2

Abb. 2

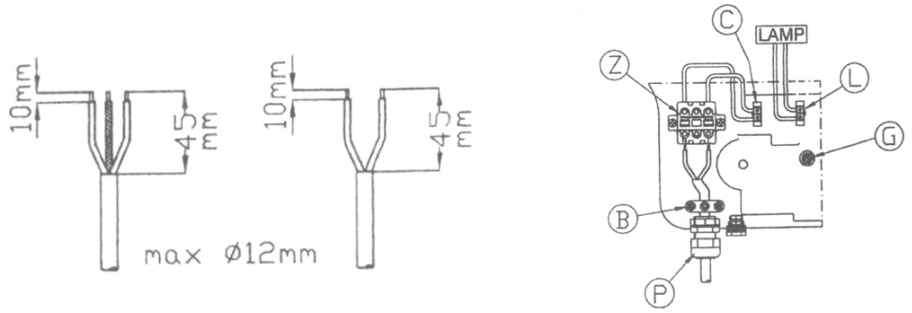

- Die einzelnen Kabel müssen am Anschlussblock angeschlossen und fixiert werden.
- Nach der Befestigung der Kabel, darf kein blankes Kupfer der Leitung aus den Klemmen schauen.

ACHTUNG!
Heiße Schutzscheibe nicht mit bloßen Fingern berühren!
Um eine Beschädigung der Schutzscheibe zu vermeiden, nicht mit kaltem Wasser auf die heiße Schutzscheibe spritzen!
Die Reinigung des UV-Master nur im abgeschalteten und abgekühlten Zustand durchführen!

LIH Light Impex Henze GmbH
Bgm.-Schwaiger-Straße 43
D-85567 Grafing bei München
Tel.:+49/(0)8092 709957
Fax:+49/(0)8092 709958
info@lih.de - www.lih.de